Разрез 3-3

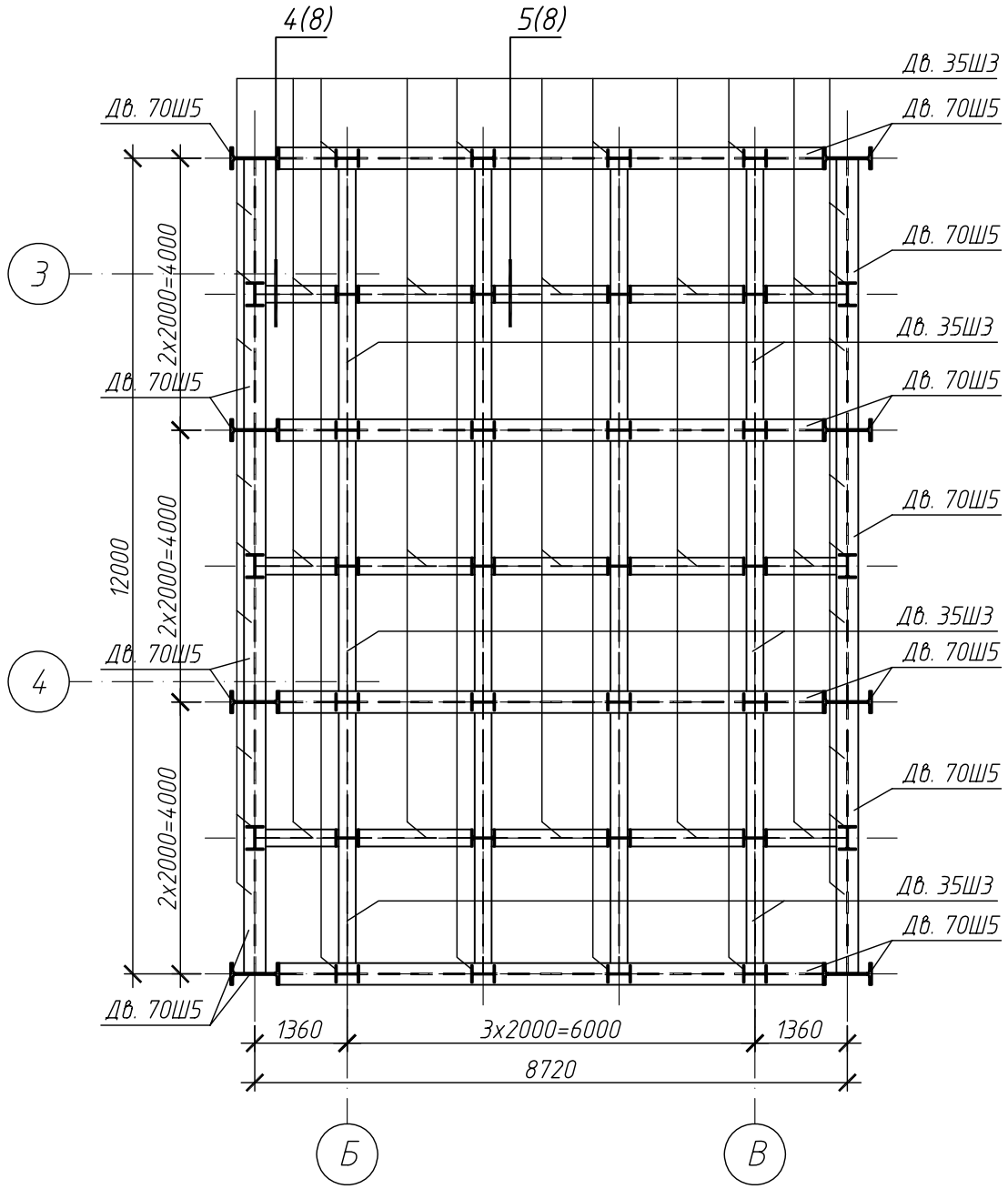

Разрез 4-4
(лист t=30 мм условно не показан)

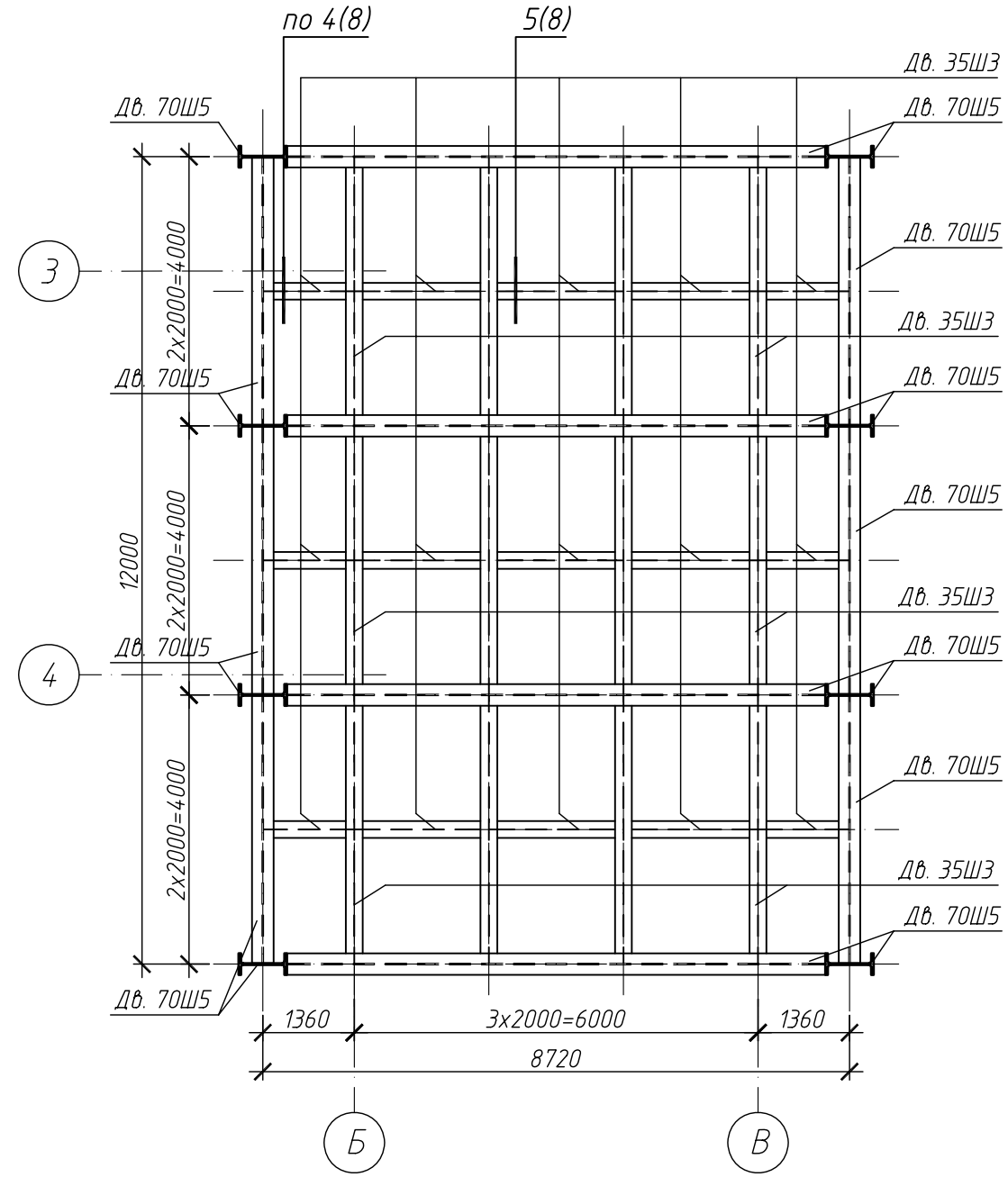

Примечания

1. Общие указания см. на листе 1.
2. Разрезы 3-3 и 4-4 замаркированы на листе 3.
3. Узлы сопряжения элементов металлической конструкции испытательного стенда см. на листах 6 ... 9.
4. Указания по монтажу металлических конструкций см. на листе 9.
5. Схемы армирования ж/б основания под металлическую конструкцию испытательного стенда см. на листе 10.
6. 6. Устройство металлической конструкции испытательного стенда выполнять совместно с его монолитным ж/б основанием. Общий порядок производства работ см. лист общих данных.
7. Сводную спецификацию конструкций и материалов на устройство испытательного стенда см. на листе 11.

Изм.	Кол.уч.	Лист	№ док.	Подп.	Дата	РНФ 14-29-00172-1-КР.3			
						Здание с испытательным стендом по адресу: г.Пермь, ул.Академика Королева, 1			
						Здание с испытательным стендом	Стадия	Лист	Листов
							Р	4	
Разраб.		Лядов				Разрезы 3-3, 4-4.	ИМСС УрО РАН		
Проверил		Плотников							
Н.контр.		Лядов							

Взам. инв. № | Подп. и дата | Инв. № подл.

Формат А3